第２９回全日本少年サッカー大会長野県大会

(2005年　6/5. 6/12. 6/18. 6/19)
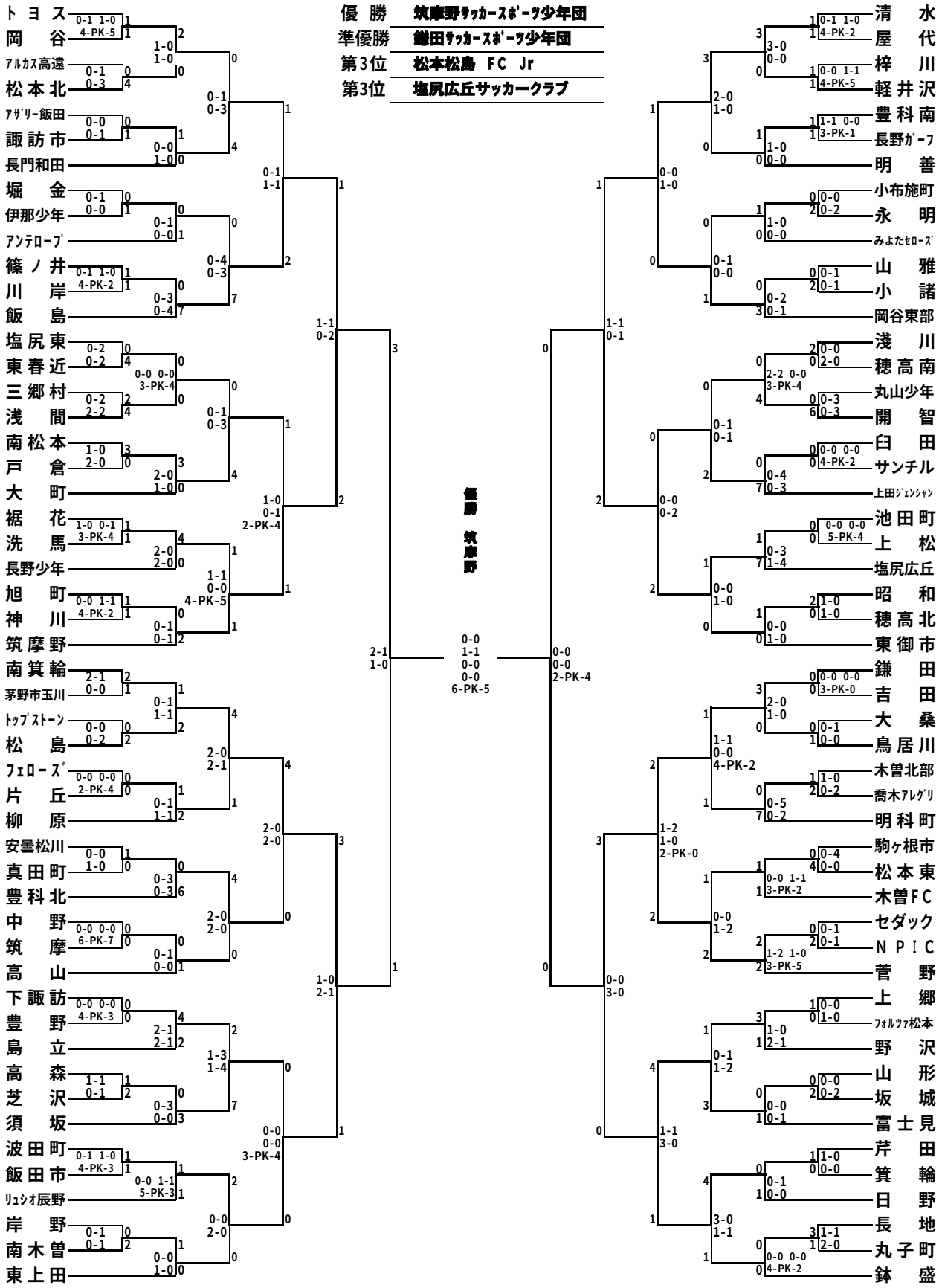
優　勝	筑摩野ｻｯｶｰｽﾎﾟｰﾂ少年団
準優勝	鎌田ｻｯｶｰｽﾎﾟｰﾂ少年団
第3位	松本松島　ＦＣ　Jr
第3位	塩尻広丘サッカークラブ